Ward Leonard
Excellence in Motor and Control Solutions™

БУРОВОЙ ДВИГАТЕЛЬ переменного тока 400 л.с. WL12BB040

Для верхнего силового привода

Протестирован для применения в нефтегазовой промышленности

В нефтегазовой промышленности двигатели предназначены для обеспечения оптимальной производительности, надежности и долговечности в самых жестких условиях эксплуатации. Буровые двигатели мощностью 400 л.с. являются ударостойкими, способны выдерживать высокую вибрацию при многолетней эксплуатации в самых жестких условиях окружающей среды. Двигатель обладает высококлассной системой изоляции (обмотанный лентой и герметичный), отвечающей техническим требованиям. Данная система обеспечивает защиту от пыли, песка, нефти и воды, а так же продлевает срок службы двигателя.

Базовая комплектация

- Четырехполюсный статор
- Алюминиевая укладка витков в статоре
- Высококлассная изоляция, отвечающая техническим требованиям:
  - полная проклейка стекловолокном/микалентой
  - двойная пропитка обмотки двигателя
  - протестирована в течение 4 часов под водой под напряжением 500 В
- Валы из сплава 4140 или 4340
- Шесть 100 Ом платиновых RTD; по 2 на фазу, встроены в статор
- Уплотнение вала на приводной и неприводной стороне
- Предназначен для работы с переменными частотами
- Высокая ударостойкость
- Подогреватель
- Пылевлагозащитный кожух электродвигателя класса IP 44
- Сертифицирован по ISO 9001:2008
- Отвечает стандартам ATEX и CSA

Дополнительная комплектация

- Датчик обратной связи
- Дополнительный RTD
- Вентилятор
- Реле давления воздуха
- Распределительная коробка IP 56
- Сертификат ABS

ISO 9001:2008-certified ATEX-approved CSA-approved

© 2015 Ward Leonard CT LLC
All rights reserved 8/15

БУРОВОЙ ДВИГАТЕЛЬ
переменного тока 400 л.с.
WL12BB040

Наилучшая в отрасли характеристика отношения скорость/крутящий момент

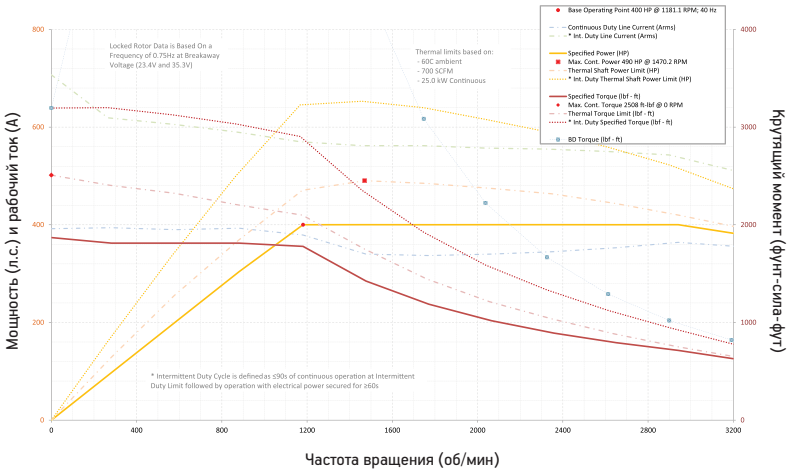

– • – Рабочий ток постоянного режима (Arms)
– • – Рабочий ток прерывистого режима (Arms)
Мощность в постоянном режиме (л.с.)
Мощность при прерывистой нагрузке (л.с.)
Крутящий момент в постоянном режиме (фунт-сила-фут)
Крутящий момент прерывистой нагрузки (фунт-сила-фут)

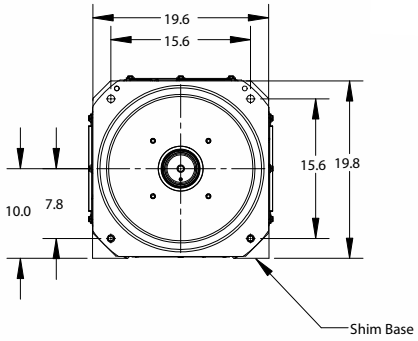

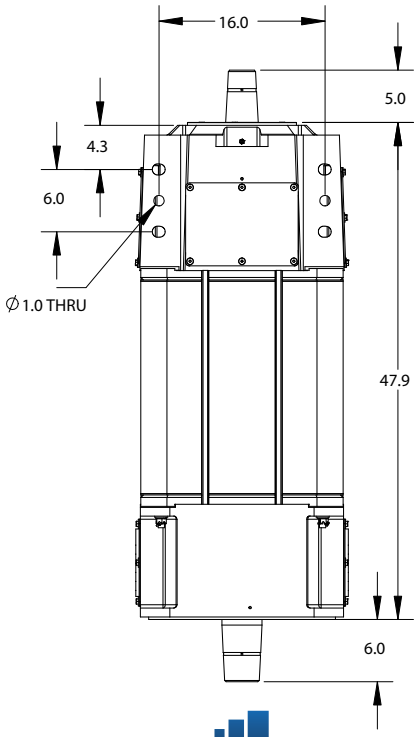

Основные данные

Номер модели	WL12BB040
Напряжение (переменного тока)	575 ±10%
Ток (ампер)	410
Номинальная частота вращения	1161 об/мин
Крутящий момент (фунто-фут)	1810 при номинальной частоте вращения
Мощность (л.с.)	400 при номинальной частоте вращения
Максимально допустимая частота вращения	3200 об/мин
Базовый вес двигателя Масса ротора	2800 фунтов 800 фунтов
Рекомендуемая производительность вентилятора	700 куб фт/мин
Номинальное сопротивление на фазу при 25°C	0.0090 Ω
Балансировка ротора	20,4 г/дюйм
Стандартная смазка подшипников	Mobil Unirex EP 2 *
Сопротивление мегомметра	20 MΩ

* Другие - по запросу

Ward Leonard
Excellence in Motor and Control Solutions™

Компания Ward Leonard
Превосходство в области высоких технологий

Компания Ward Leonard - мировой поставщик высокотехнологичных двигателей, элементов управления и комплексных решений для нефтегазовой отрасли. Мы обеспечиваем эффективную работу, производительность, долговечность и техническую поддержку преимущественно верхнего силового привода, буровых насосов, буровых лебедок, столов ротора, систем управления двигателем и пунктов управления. Узнайте больше на нашем сайте **www.wardleonard.com**

Интера
ОФИЦИАЛЬНЫЙ ПРЕДСТАВИТЕЛЬ В РОССИИ

117420, Москва,
ул. Профсоюзная, д.57
Тел./факс: +7 (499) 678 20 74
www.interagroup.org