200/400 кВт - 3-фазный мотор

Артикул: 1016764

dksWaW 65/3 – 8 – 4

Руководство по эксплуатации	**Версия 1**
Информационный лист	**Версия 2**

Информационный лист
к руководству по эксплуатации 3-фазных двигателей

dksWaW65/3-8-4 Дата составления: Ноябрь 2019

Содержание

Содержание	1
A. Краткое описание мотора	2
B. Параметры	2
C. Схема подключения контроля двигателя	3
D. Специальные требования безопасной эксплуатации	4
E. Применение двигателя	4
Приложения	
F. Размерный чертеж	4
G. Перечень запасных частей	4
H. Чертежи запасных частей	4

A. Краткое описание мотора

Корпус статора имеет тип защиты - огнестойкий корпус. Тип защиты - огнестойкий защитный корпус. Этот двигатель оснащен каналами для охлаждающей воды в кожухе корпуса и в валу для охлаждения.

B. Параметры

Модель	:	**dksWaW65/3-8-4**			
Номинальная мощность	:	**200 / 400 кВт**	Номинальное напряжение	:	**1140 В**
Номинальный ток	:	**140 / 234 А**	Номинальные обороты	:	**740/1485 мин$^{-1}$**
Номинальная частота	:	**50 Гц**	Коэфф. мощности (cos φ)	:	**0,78 / 0,91**
Класс изоляции	:	**H**			
Режим работы	:	**S1 und S4-50%-200/60c/h-FI=1,35**			
Монтажное исполнение	:	**IM B5**	Масс	:	**3700 кг**
Тип охлаждения	:	**Водяное**	Смазка подшипников	:	**LGHP 2/1**
Температура на входе	:	**40 °C**	Номинальный расход	:	**15 л/мин**
Пороговое давление впускного клапана	:	**30 бар**			
Повторная смазка после	:	**около 8000 часов**			

Добавленная нагрузка – втулочный вал

Осевая нагрузка	:	**$F_{ax.}$ ≤ 4000 Н**
Радиальная нагрузка	:	**$F_{ra.}$ ≤ 8000 Н**
Номинальный срок службы подшипников	:	**$L_{10h.}$ = 52000 ч.**
Интервал замены подшипников	:	**47000 ч.**
Размерный лист	:	**A010-00-E0-163**
Перечень запасных частей	:	**010-06-10-02-1016765-07-02**
<u>Сертификат</u>	:	**BVS 04 ATEX E 266 X**
Класс защиты	:	**I M2 EEx d I**

<u>Контроль мотора</u>

Датчик температуры в сборе	:	**Резистивный PTC**			
Предупреждение на обмотке	:	**2x2x3 160 °C**	подшипник	:	
Отключение обмотки	:	**2x2x3 170 °C**	подшипник	:	**2x2 120 °C**
Отключение воды			вода	:	**1x2 70 °C**
Измеритель температуры в сборе				:	**PT100**

C. Схема подключения контроля двигателя

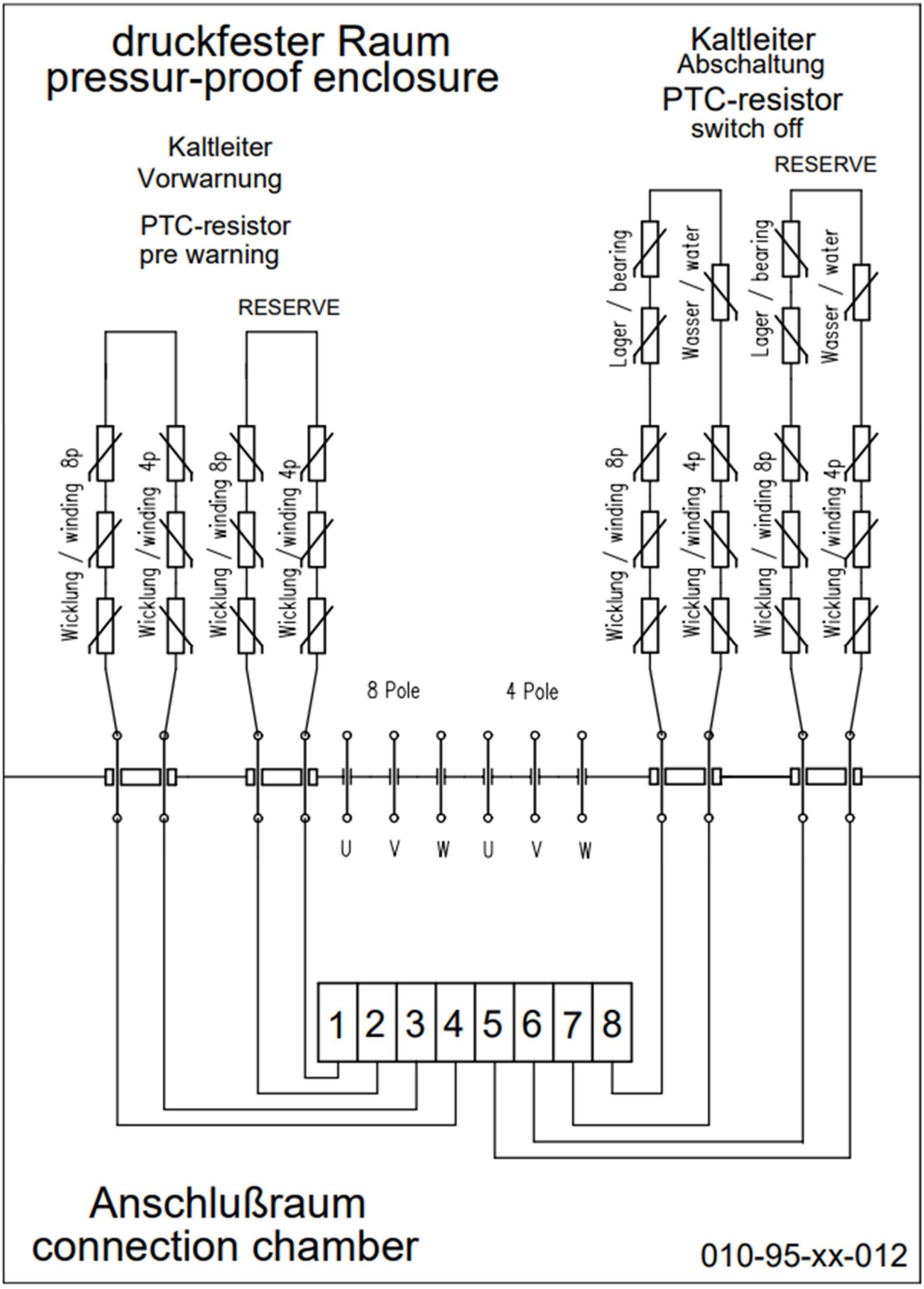

D. Специальные требования безопасной эксплуатации

В дополнение к защитному выключателю двигателя, двигатель должен непосредственно контролироваться термисторами, установленными в обмотках статора в соединении с пусковым устройством, сертифицированным лицензирующим органом BVS.

E. Применение двигателя

Безопасность эксплуатации трехфазного двигателя переменного тока обеспечивается только в случае его применения по назначению!

Применение по назначению означает, что необходимо соблюдать следующие пункты:

- Помехи, которые могут повлиять на безопасность, должны быть немедленно устранены специализированным персоналом, прошедшим соответствующую подготовку и инструктаж.
- К эксплуатации трехфазного двигателя переменного тока допускается только уполномоченный персонал. Эти лица должны прочитать и понять руководство по эксплуатации.
- Сертификат является частью руководства по эксплуатации.

Любое другое применение, не соответствующее этим пунктам, не считается предусмотренным. Производитель не несет ответственности за ущерб, возникший в результате этого. Риск, в связи с этим несет исключительно пользователь. Это также относится к конструктивным модификациям любого рода (если они не сертифицированы), таким как, например, выполнение дополнительных отверстий или установка неподходящих запасных частей.

Приложения

F. Размерный чертеж
G. Перечень запасных частей
H. Чертежи запасных частей

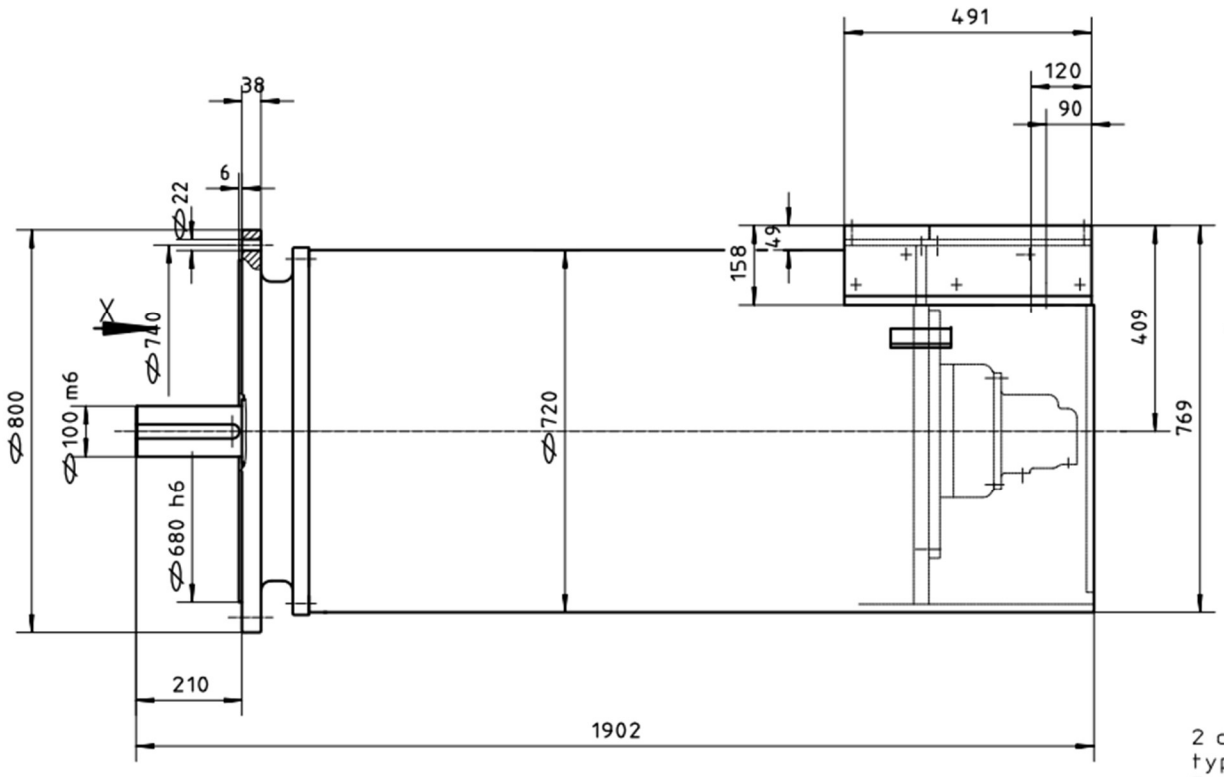

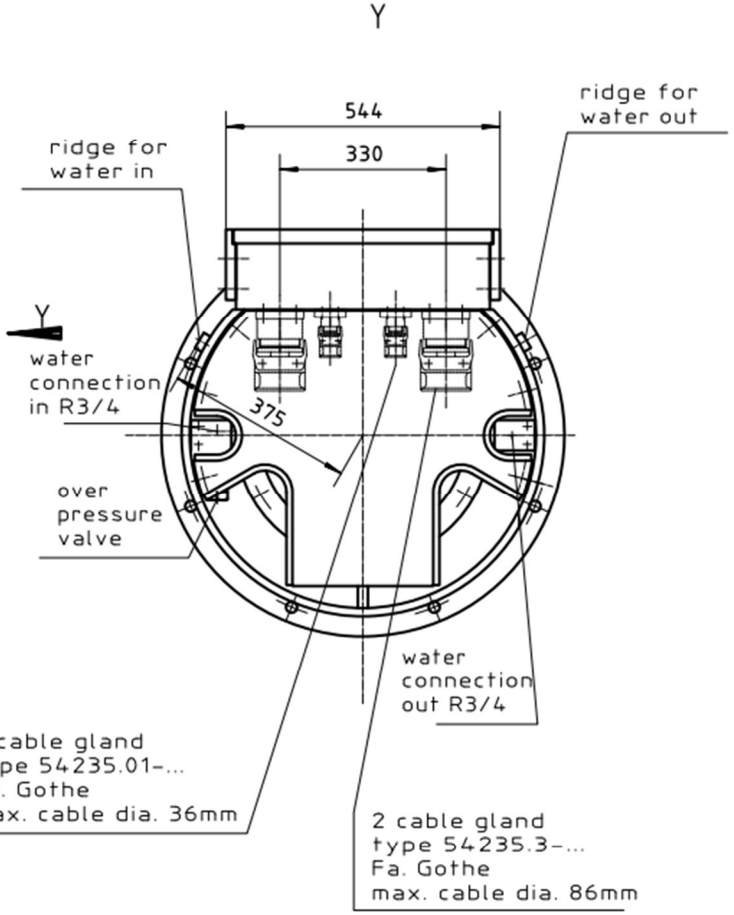

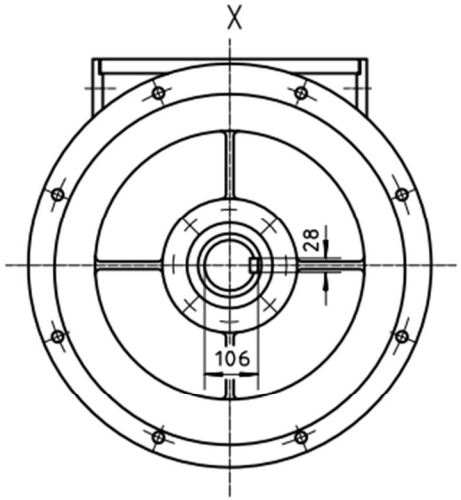

version: IMB5
weight: 3700kg

dksWaW65/3-8-4 200 / 400kW 750 / 1500min-1			Artikel-Nr.
	Datum	Name	Werkstoff
Bearb.	22.03.2011	Niestrath	
Gepr.	22.03.2011	Niestrath	
A.V.			
Maßstab	Benennung three-phase-motor		Zeichnungs-Nr. A010-00-E0-163
		Ursprung	Ers. f.: / Ers. d.:

BREUER MOTOREN

ГРАФИК КРУТЯЩЕГО МММЕНТА И ТОКА

dksWaW65/3-8-4, 200/400 кВт, 1140В, 140/234А

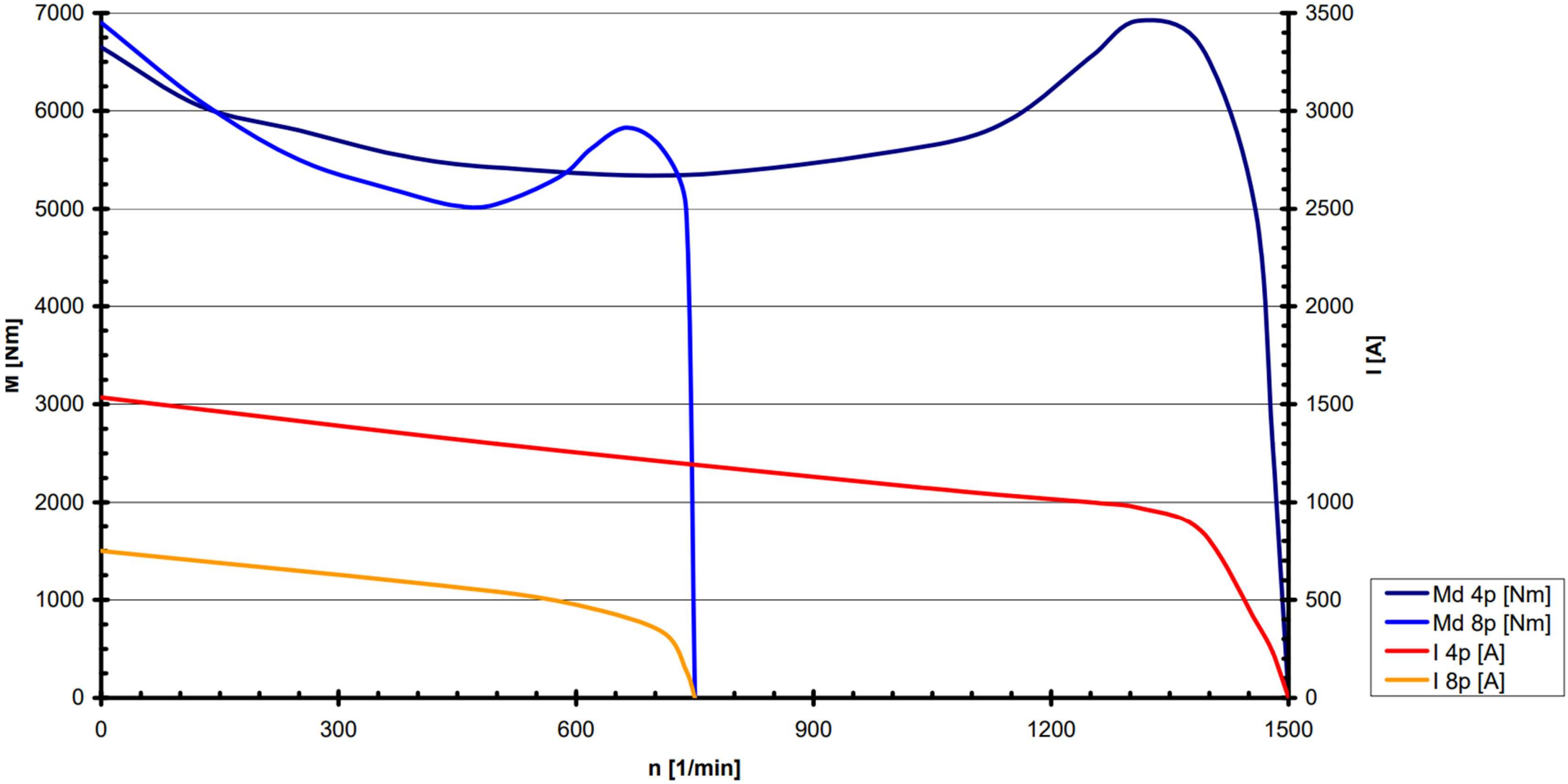

EXAM
BBG Prüf- und Zertifizier GmbH

Translation

(1) # EC-Type Examination Certificate

(2) **- Directive 94/9/EC -**
Equipment and protective systems intended for use in potentially explosive atmospheres

(3) ## BVS 04 ATEX E 266 X

(4) **Equipment:** **Three phase cage motor type dksWaW65/2-8-4 and type dksWaW65/2-12-4**

(5) **Manufacturer:** **Breuer-Motoren GmbH & Co. KG**

(6) **Address:** **44807 Bochum - Germany**

(7) The design and construction of this equipment and any acceptable variation thereto are specified in the schedule to this type examination certificate.

(8) The certification body of EXAM BBG Prüf- und Zertifizier GmbH, notified body no. 0158 in accordance with Article 9 of the Directive 94/9/EC of the European Parliament and the Council of 23 March 1994, certifies that this equipment has been found to comply with the Essential Health and Safety Requirements relating to the design and construction of equipment and protective systems intended for use in potentially explosive atmospheres, given in Annex II to the Directive.
The examination and test results are recorded in the test and assessment report BVS PP 04.1129 EG.

(9) The Essential Health and Safety Requirements are assured by compliance with:

EN 50014:1997+A1-A2	General requirements
EN 50018:2000 +A1	Flameproof enclosure 'd'
EN 50019:2000	Increased safety 'e'

(10) If the sign "X" is placed after the certificate number, it indicates that the equipment is subject to special conditions for safe use specified in the schedule to this certificate.

(11) This EC-Type Examination Certificate relates only to the design, examination and tests of the specified equipment in accordance to Directive 94/9/EC.
Further requirements of the Directive apply to the manufacturing process and supply of this equipment. These are not covered by this certificate

(12) The marking of the equipment shall include the following:

Ex **I M2 EEx d I** or **EEx de I**

EXAM BBG Prüf- und Zertifizier GmbH
Bochum, dated 30. December 2004

Signed: Dr. Jockers
Certification body

Signed: Dr. Eickhoff
Special services unit

This certificate may only be reproduced in its entirety and without change
Dinnendahlstrasse 9 44809 Bochum Germany Phone +49 201 172-3947 Fax +49 201 172-3948